广东省施工图数字化审查专用

出图　设计单位：中国市政工程东北设计研究总院有限公司
2024年03月13日确认图纸

审图　机构名称：深圳市精鼎建筑工程咨询有限公司
机构类别：一类　　认定书编号：19014
业务范围：一类 房屋建筑（含超限高层）工程;一类 市政基础设施（给水、排水、道路、桥梁、隧道、公共交通、轨道交通、风景园林）工程
有效期至：2026年09月19日
2024年03月14日完成审查

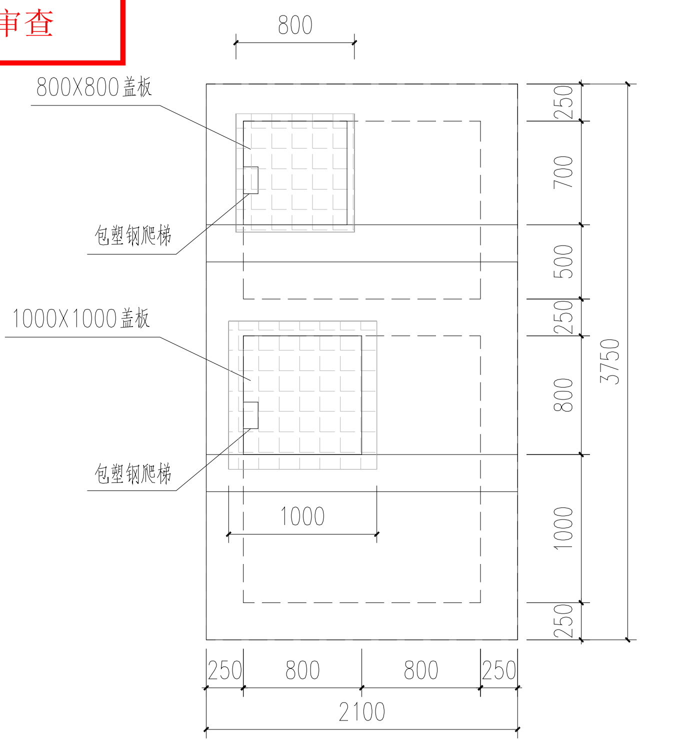
800
800X800盖板
包塑钢爬梯
1000X1000盖板
包塑钢爬梯
1000
250
700
500
250
800
1000
250
3750
250
800
800
250
2100

DN≥400泄水阀井顶板平面布置图　1:50

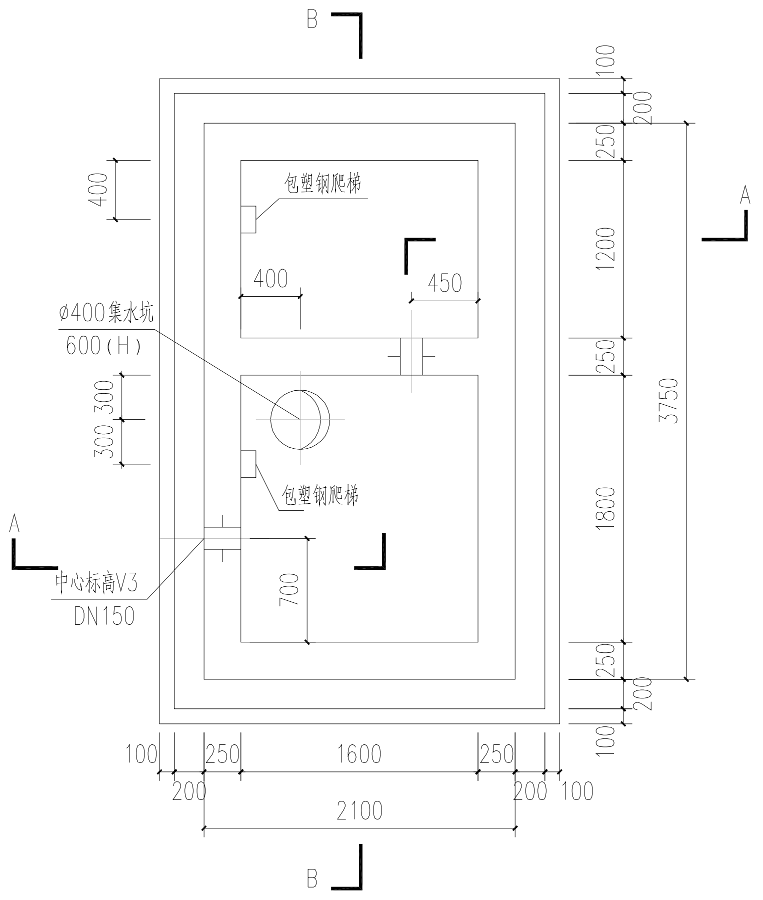
B
A
包塑钢爬梯
400
400
450
ø400集水坑
600（H）
300
300
包塑钢爬梯
中心标高V3
DN150
700
100
250
1200
250
1800
250
100
200
200
3750
100
250
1600
250
200
200
100
2100
B
A

DN≥400泄水阀井井体平面布置图　1:50

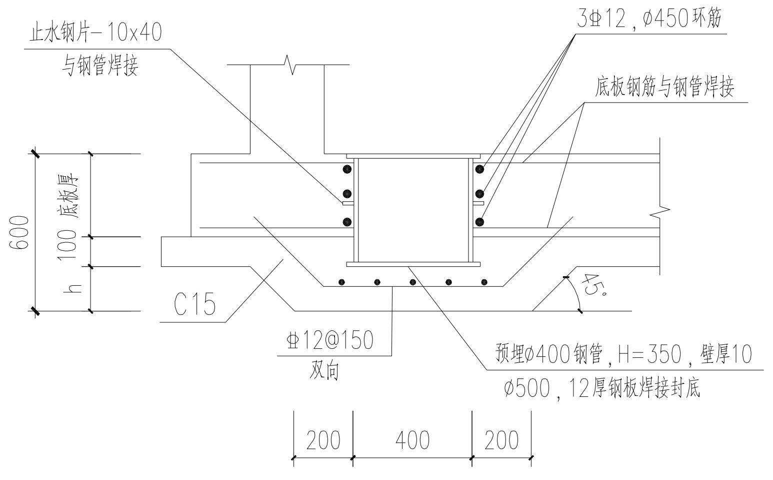
止水钢片-10x40
与钢管焊接
3⌀12，ø450环筋
底板钢筋与钢管焊接
600
底板厚
100
h
C15
45°
⌀12@150
双向
预埋ø400钢管，H=350，壁厚10
ø500，12厚钢板焊接封底
200
400
200

集水坑加固　1:25

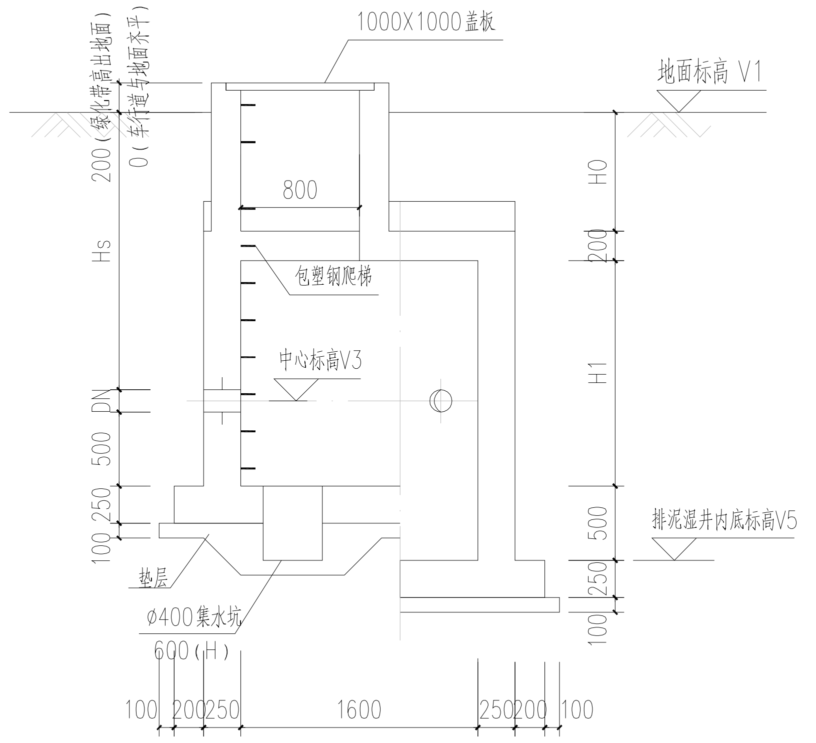
200（绿化带高出地面）
0（车行道与地面齐平）
1000X1000盖板
地面标高 V1
800
H0
200
Hs
包塑钢爬梯
中心标高V3
H1
DN
500
250
100
排泥湿井内底标高V5
500
250
100
垫层
ø400集水坑
600（H）
100
200
250
1600
250
200
100

A－A 剖面图　1:50

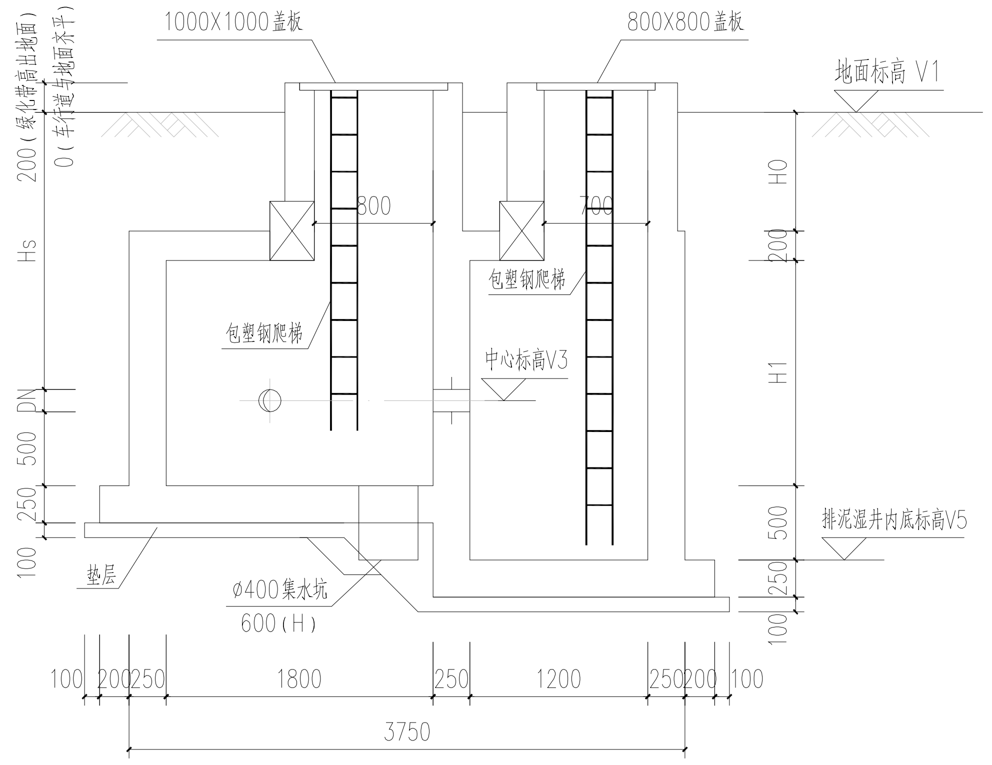
200（绿化带高出地面）
0（车行道与地面齐平）
1000X1000盖板
800X800盖板
地面标高 V1
800
700
H0
200
Hs
包塑钢爬梯
包塑钢爬梯
中心标高V3
H1
DN
500
250
100
排泥湿井内底标高V5
500
250
100
垫层
ø400集水坑
600（H）
100
200
250
1800
250
1200
250
200
100
3750

B－B 剖面图　1:50

说明：

1、本图尺寸以毫米计，标高以米计；
　井盖顶标高，绿化高出地面200mm，人行道及车行道与地面齐平。
2、井壁内外均以 DP M20 防水水泥砂浆粉刷厚20，底板向集水坑粉坡 i=2%；
3、垫层混凝土等级为C15；
　主体混凝土等级为 C30，预拌混凝土，抗渗等级为 P6；
　钢筋以Φ表示HPB300，以⌀表示HRB400；
　吊钩钢筋必须采用圆钢；
4、保护层厚度：底板底为40mm，其余为30mm；
5、施工期间应注意基坑排水，防止井体上浮；
6、管道安装后套管与管道之间必须按套管止水要求嵌填密封止水材料，以免套管漏水；
7、结构图纸应与工艺等各专业图纸配合使用，复核无误后方可施工；
8、施工时需核对实际地面标高及管中心标高，如有不符及时通知设计；
9、基础采用筏板基础，基础持力层为压实素填土或粉质黏土，承载力特征值fak不小于100kPa；
　如遇淤泥，采用抛石挤淤或松木桩处理，承载力特征值fa不小于100kPa，
　抛石挤淤或松木桩处理做法详《DN≥400泄水阀井软基处理做法》；
10、若基底超挖，应采用碎石土换填至设计标高，土体最大粒径不大于10cm，按每层约30cm分层碾压，压实系数不小于0.97，回填碎石土承载力特征值fak不小于100kPa；
11、井壁开洞加强筋、井壁转角水平筋构造做法见《结构设计总说明》。

中国市政工程东北设计研究总院有限公司
出图专用章
证书编号：2200389
吉林省住房和城乡建设厅核准

中国市政工程东北设计研究总院有限公司

审　定	孙树本	孙树本	校　核	樊　鑫	樊　鑫	建设单位	东莞市水务集团供水有限公司			
审　核	孙树本	孙树本	设　计	陈正朗	陈正朗	工程名称	东莞市供水管网更新改造二期工程（虎门标段）			
项目负责人	袁　琳	袁琳	制　图	陈正朗	陈正朗	子项名称	东风社区			
专业负责人	许琴琴	许琴	日　期	2023.12		钢筋混凝土泄水阀井结构布置图				
						阶　段	施工图	专　业	结构	比　例
					图　号	HM-DF-SG-12	工程编号	DG2023P021S	版　次	A